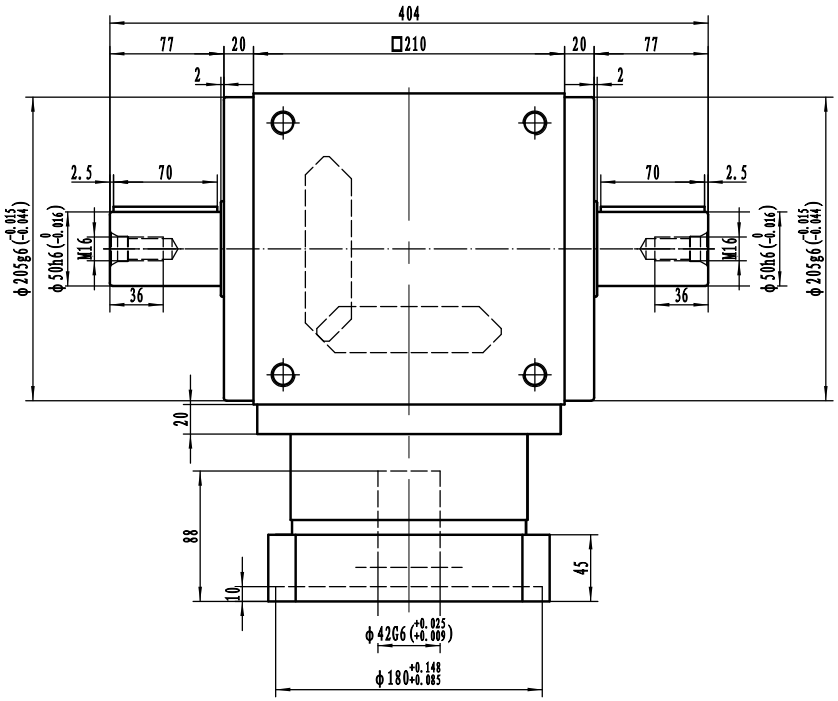

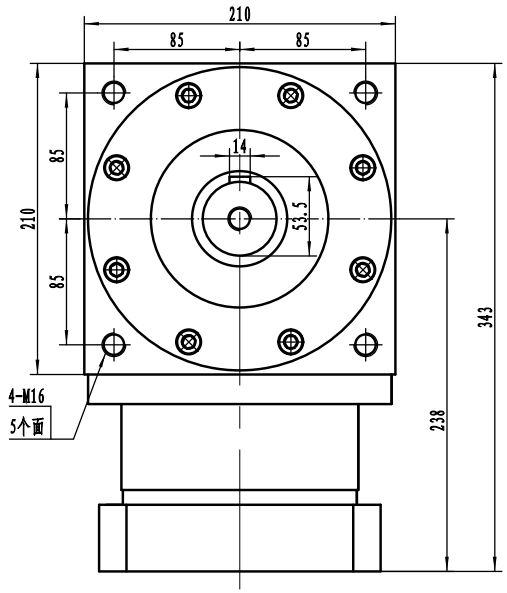

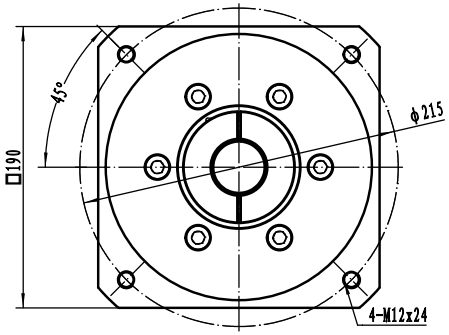

性能参数:

减速比: 1:1

额定输出力矩: 1300 N.m

最大加速力矩: 1.5倍额定扭矩

额定输入转速: 1500 rpm

容许径向力: 11500 N

容许轴向力: 5750 N

回程间隙: ≤6 arcmin

使用寿命: >20000 h

使用温度: -10℃~80℃

客户签字 Customer's Signature	公司名称 Company name	3F FAMED 锋桦® 锋桦传動科技(江苏)有限公司 锋桦传動設備(上海)有限公司 台灣锋桦科技有限公司
	图名 Drawing name	行星减速机Planetary gearbox: AT210-FL-001
	服务热线 Service hotline	400-8040-668 / QQ:4008040668
	網址/邮箱Website/email	www.fht.tw / www.3fgearmotor.com fht@fht.tw / sales@3fgearmotor.com
	電話/传真Tel./Fax	021-39948832 /021-39948836